FRAMSIDA/FORSIDE/ETUOSA/FRONT

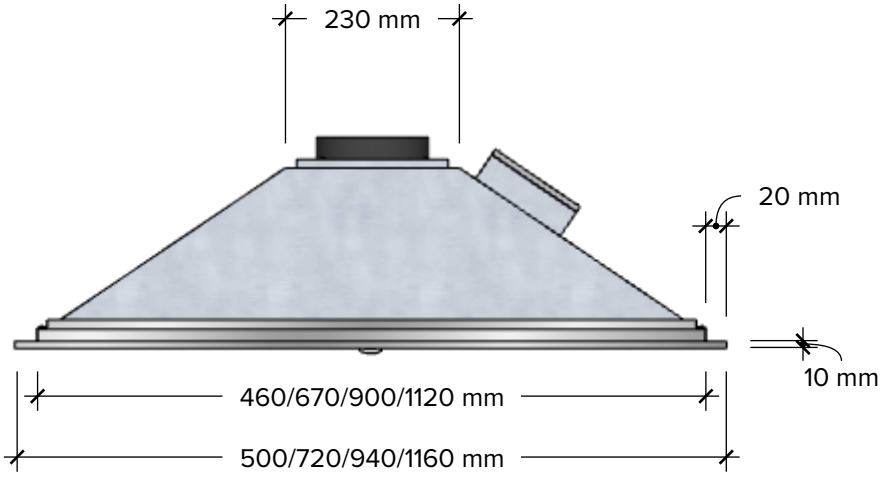

HÖGERSIDA/HØYRE SIDE/OIKEALLA/RIGHT SIDE

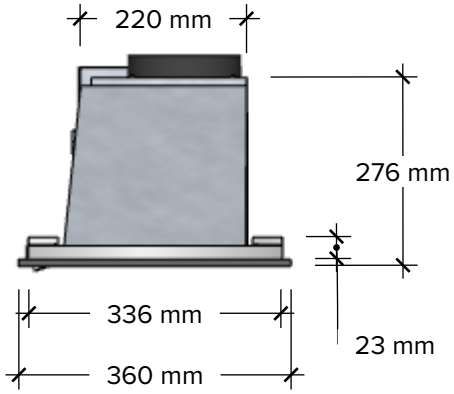

OVANSIDA/TOPP/YLÄKOTELOSSA/TOP

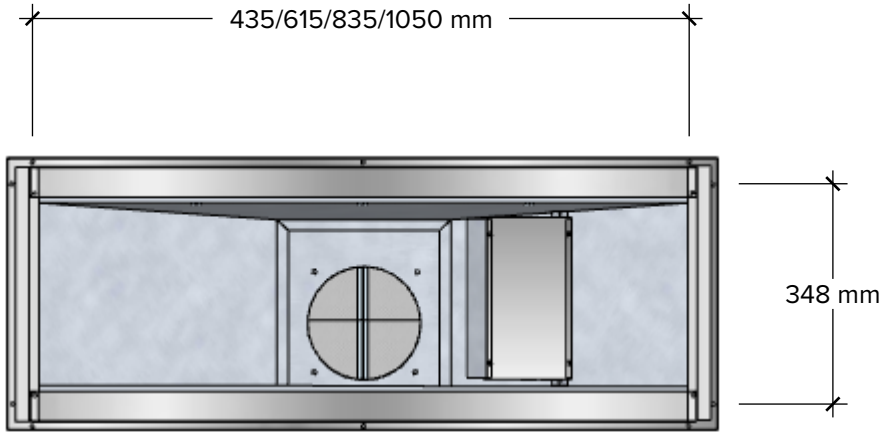

UNDERSIDA/UNDERSIDE/POHJAAN/UNDERSIDE

